IDEAL 4000 - 7000

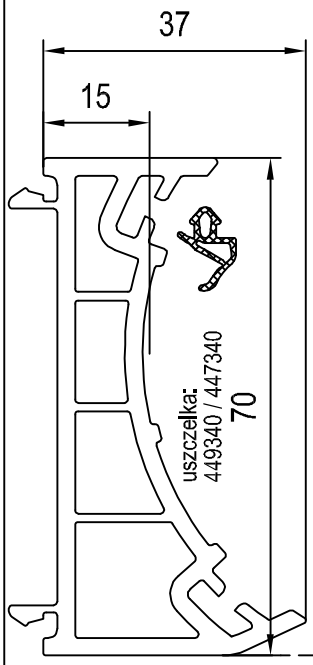

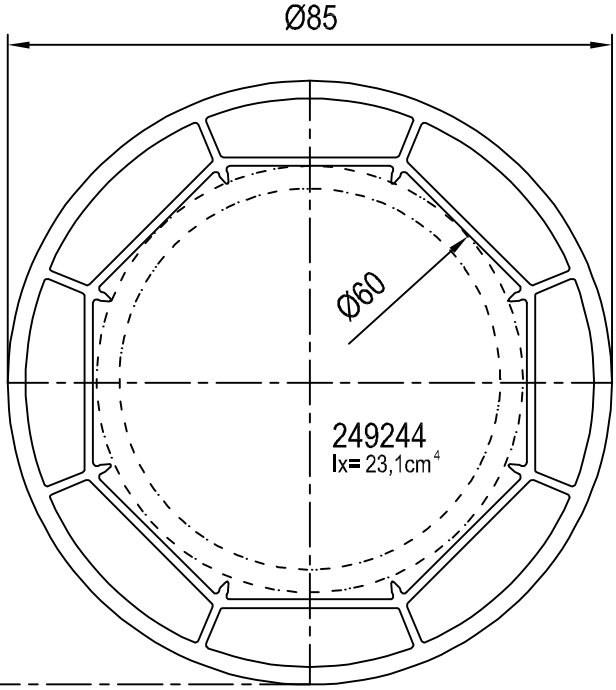

Wymiary zewnętrzne			
dla szer.zabud.:		70mm	80mm
ß(°)	X(mm)	Y(mm)	Z(mm)
90°	100.0	30.0	20.0
95°	96.4	32.3	23.1
100°	93.2	34.4	26.0
105°	90.1	36.4	28.7
110°	87.3	38.2	31.2
115°	84.6	40.0	33.6
120°	82.0	41.6	35.9
125°	79.6	43.2	38.0
130°	77.3	44.7	40.0
135°	75.1	46.1	42.0
140°	73.0	47.5	43.9
145°	70.9	48.8	45.9
150°	68.9	50.1	47.5
155°	66.9	51.4	49.2
160°	65.0	52.7	50.9
165°	63.1	53.9	52.6
170°	61.2	55.1	54.2
175°	59.4	56.3	55.9
180°	57.5	57.5	57.5

140243 Adapter
profil d'angle variable

140244 Rura
poteau d'angle variable

Skala: 1:1

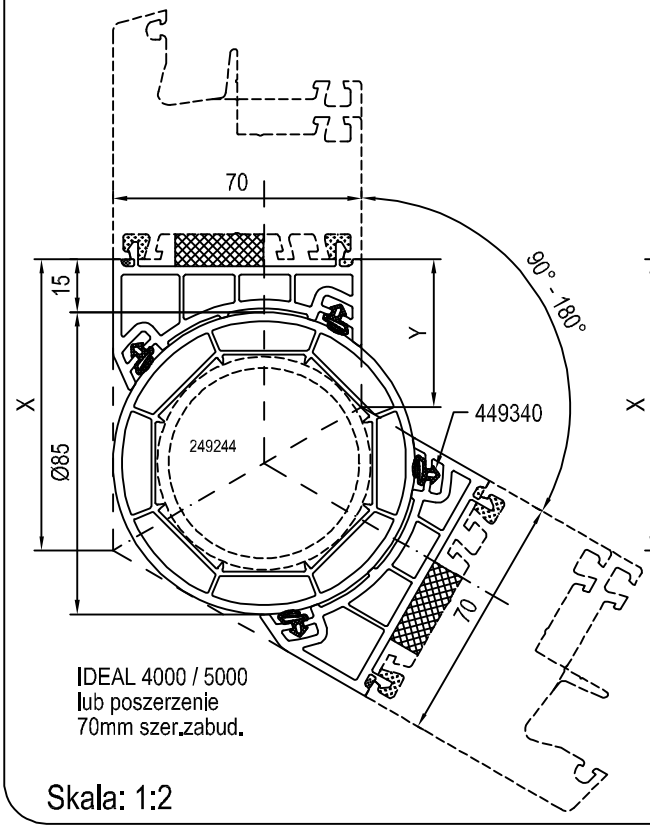

IDEAL 4000 / 5000
lub poszerzenie
70mm szer.zabud.

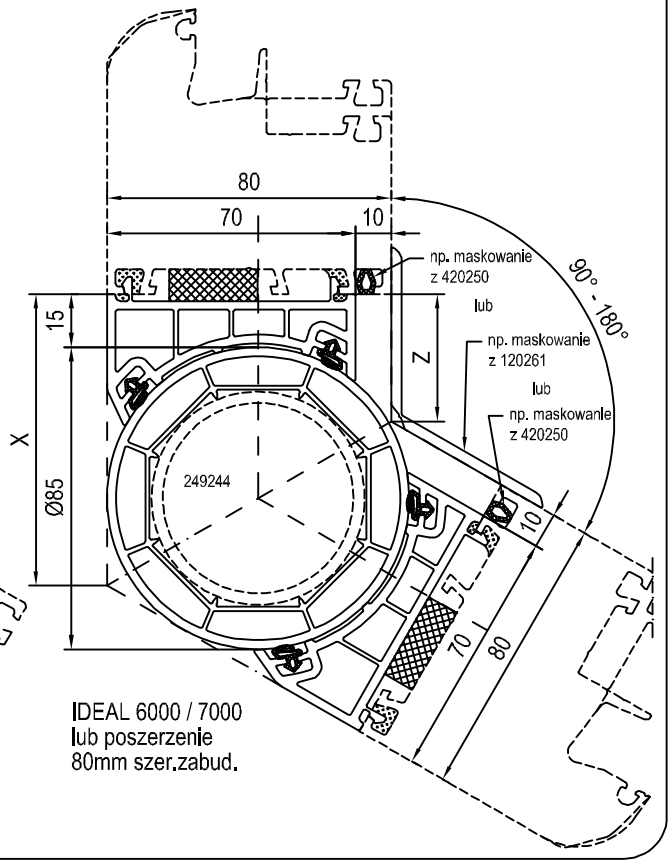

IDEAL 6000 / 7000
lub poszerzenie
80mm szer.zabud.

Skala: 1:2

Skala: ~
04_D_01_2-7*

PROFILE DODATKOWE IDEAL 2000-7000
Łącznike